UNIPOINT

VI SKABER TRYGHED

INSTALLATIONSVEJLEDNING

BExL15

UNI POINT EN 54-24 CERTIFICERET

Retningsindeks

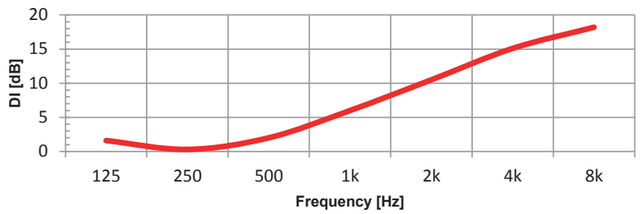

Akustisk effekt

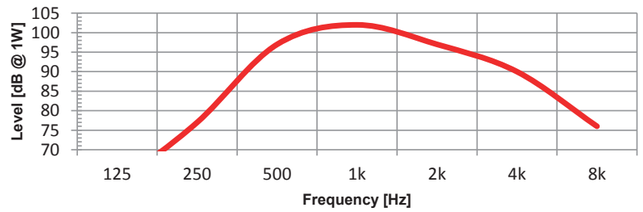

TILSLUTNING

Tilslutning - centralanlæg 100 V DC

Vælg den ønskede effekt ved at tilslutte i det rigtige stik.
Terminalskruerne skal strammes med et tilspændingsmoment på 0,45 Nm / 5 Lb-in.

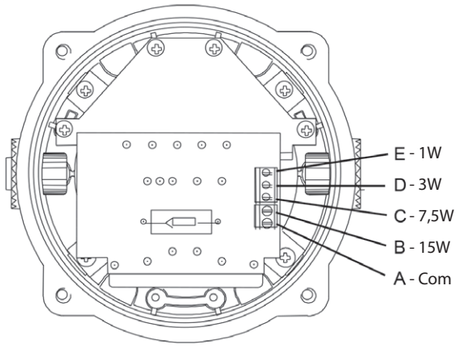

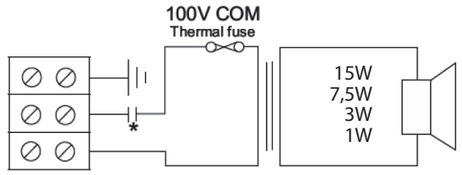

** med kondensator*

Husk at notere den anvendte wattage på sølvlabelen uden på højttaleren.

MONTERING

Montering på væg/lof

Højttaleren monteres på en plan overflade ved hjælp af mindst to af de tre 7 mm store huller på monteringsbeslaget (1).

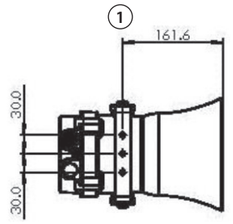

Vinklen justeres i trin på 18° ved at løsne de to store skruer i siden af højttaleren (2). Stram helt til efter justering.

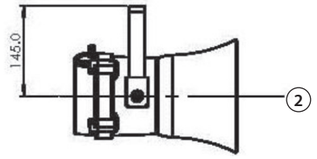

Indvendig visning af dækslet

Indvendig jordforbindelse.

Sørg for at M4-skive af rustfrit stål er mellem den indgående jordledning og kabinettet.
Brug en ringklemme for at fastgøre jordlederen.

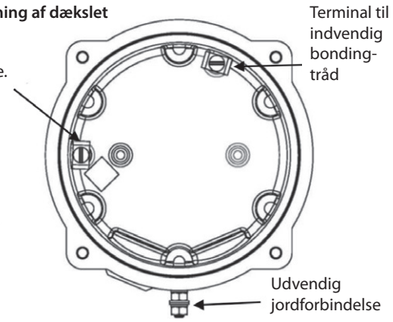

Jordlederen skal være mindst lige så stor og klassificeret som forsyningslederne.
Udvendige jordforbindelser skal foretages til M5-jordbolten med en ringklemme. Den eksterne jordleder skal være mindst 4 mm² stor.

Åbning/lukning af det brandsikre kabinet

Advarsel - Der kan være højspænding til stede, risiko for elektrisk stød. Åbn IKKE, når der er strøm på, og afbryd strømmen, før du åbner den.

Advarsel - Varme overflader. Udvendige overflader og interne komponenter kan være varme efter brug, vær forsigtig ved håndtering af udstyret.

Fjern de fire M6-skruer med indvendig sekskant og træk det brandsikre dæksel ud. Vær meget forsigtig med ikke at beskadige de brandsikre samlinger. M6-dækslets skruer er rustfrit stål af klasse A4-80, og kun skruer af denne kategori må anvendes til kabinettet.

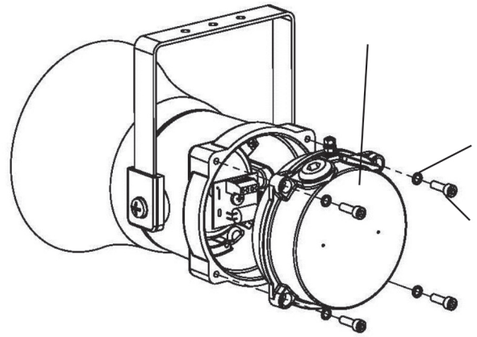

Efter installation kontrolleres de brandsikre samlinger for at sikre, at de er rene, og at de ikke er blevet beskadiget under installationen.

Kontroller, at jordforbindelsesledningen mellem de to enheder er fastgjort, og at O-ringen er på plads.

Ved udskiftning af det brandsikre dækselsstykke skal man sikre sig, at det er vinkelret på det brandsikre kammerstykke, inden det sættes i.

Skub forsigtigt dækslet på plads, så luften for tid til at komme ud. Først når dækslet er helt på plads, skal de fire M6 A4-80 bolte og fjederskiver isættes og strammes til. Brug aldrig boltene til at tvinge dækslet på plads, forsøg hellere forfra.

Mål

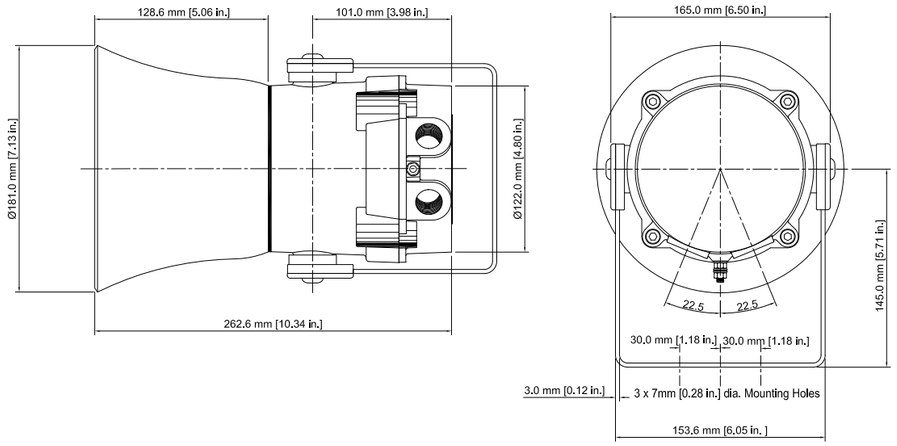

Vi tager forbehold for ændrede produkter og trykfejl.

UniPoint A/S • Tlf. 9717 5777 • mail@unipoint.dk • www.unipoint.dk