UNIPOINT

VI SKABER TRYGHED

INSTALLATIONSVEJLEDNING

GRL-21

Betjening
Panik projektøren har en trykknap til afbrydelse af batteridrift under transport.

Dæmpningsmulighed
Når spændingen afbrydes, kan man trykke på knappen og vælge en belysning på 100 %, 50 %, 33 % eller slukket, enten for at øge nøddriftstiden eller for ikke at forbruge batteristrømmen unødvendigt. Denne indstilling annulleres, når netspændingen genoprettes.

Manuel test
Hver måned tjekkes at dioderne lyser. Ved at trykke kort på TEST-knappen kontrolleres nødkredsløbet og lamperne. Hvis armaturet ikke lyser, kontakt installatøren.

Det anbefales at kontrollere nøddriftstiden hver 6. måned. Dette gøres ved at afbryde strømforsyningen fra nettet. Hvis armaturerne ikke lyser i den anbefalede tid, skal batterierne udskiftes.

DIODER

Selvforsynende model

Status: ● Konstant lys ✹ Blink ○ ingen lys	Charge	Power
Ikke tilsluttet strøm	○	○
Batteriet er fuldt opladet	●	●
Batteriet lades op	✹	●
Nøddrift	●	○
Batteri afbrudt	○	●

Opbevaring og pleje
Det selvforsynende armatur må opbevares i højst 3 måneder uden brug. Derefter skal batteriet genoplades. Ellers kan det ikke garanteres, at armaturet når den fulde driftstid i nøddrift.

TEKNISKE DATA

Type Elektronik	Selvforsynende
Spænding AC/DC	230 V AC / 50Hz
Lyskilde	2 x 42 LED
Tilsluttet belastning DL	7,5VA
Strømforbrug DC	-
Opladningstid (100 %)	24 timer
Batterispænding	6 V
Kapacitet	4 Ah
Batteritype	PB
Nøddrift af brændetid	1,5 time
Temperatur	+5° til +30°C
Materiale	ABS / Polycarbonat
Beskyttelsesklasse	II
Tæthedsgrad	IP42

TILSLUTNING

Tilslutning - selvforsynende 230 V AC

Tilslut ledningerne til klemmerne L for den spændingsførende ledning og N for neutral.

Tilslut batteriet:
Sort kabel til (-) pol.
Rødt kabel til (+)-pol.

BEMÆRK!!! Når installationen er afsluttet, skal batteriet oplades i mindst 24 timer, for at opnå den nominelle nøddrifttid.

MONTERING

Vægmontering
Projektøren skrues fast til væggen med to skruer i monteringshullerne.

Projektøren åbnes ved at løsne de 4 cover skruer og fjerne det forreste plastikdæksel.

Batteri og strømforsyning tilsluttes (se tilslutningsvejledning). Derefter monteres det forreste plastdæksel igen ved at fastgøre de 4 cover skruer (spændingsmoment 1Nm).

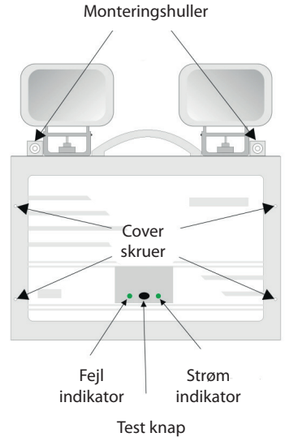

Kabelindgang
Der er kabelindgang på bagsiden af projektør-enheden.
Brug altid runde netkabler med en udvendig diameter på 6-9 mm (H05RNF type 2x1mm² eller en tilsvarende type).

BEMÆRK!!!
Kablet må ikke være deformeret på nogen måde.

Måltegning

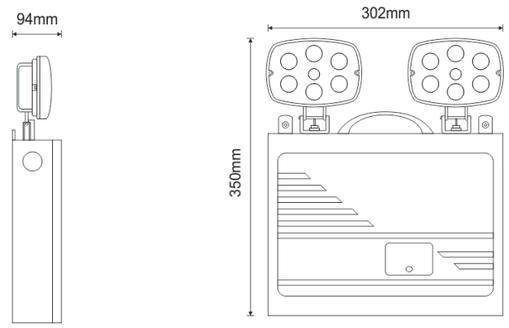

Betjeningspanel
På det lille betjeningspanel er der en trykknap der kan afbryde batteridrift under transport.

Denne knap kan også bruges til at dæmpe nødlyset og til manuelle test.

Se uddybelse og diode-forklaring til venstre.

Mærknings-forklaring
X: Selvforsynende
0: Ikke konstantdrift (*)
A: Inkl. testanordning
90: 1,5 times nøddriftstid

(*) Ikke konstantdrift: Projektøren lyser kun i nøddrift.
Konstantdrift: Projektøren lyser, når den er forsynet med strøm fra strømforsyningen eller batteri.

X	0	A***	*90

Vi tager forbehold for ændrede produkter og trykfejl.

UniPoint A/S • Tlf. 9717 5777 • mail@unipoint.dk • www.unipoint.dk